QUESTO DISEGNO NON PUO' ESSERE RIPRODOTTO, USATO O RESO NOTO A TERZI SENZA L'AUTORIZZAZIONE SCRITTA ED ESPLICITA DI ECOTECH GTS S.R.L., CHE SE NE RESERVA L'ESCLUSIVA PROPRIETA'.

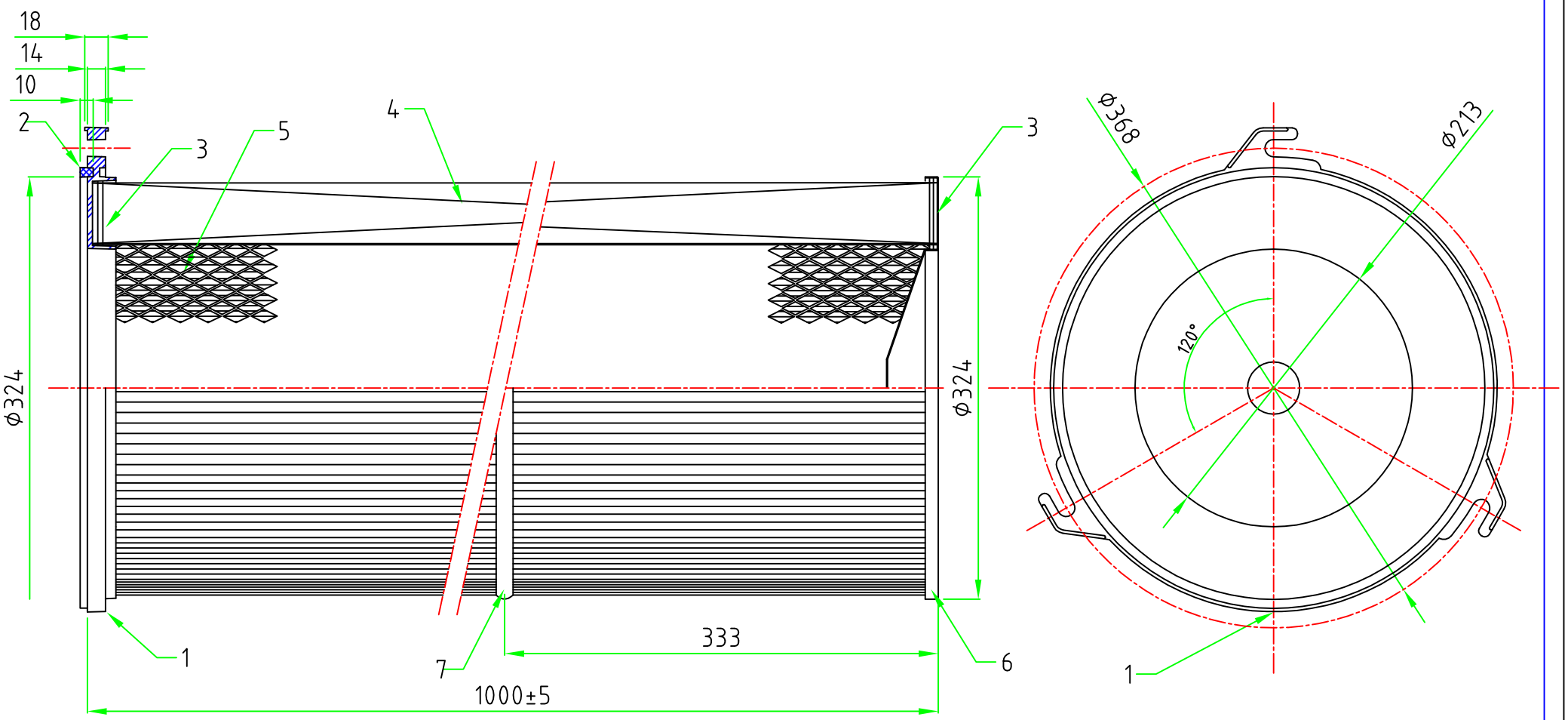

Pos.	Qtà	Denominazione	Materiale	Trattamento
8	1	SCATOLA	CARTONE NEUTRO	L405 L405 H1020
7	2	FETTUCCIA + ADESIVO	COTONE+HOT-MELT	INCOLLATE SU DIAMETRO ESTERNO
6	1	COPERCHIO INFERIORE	LAMIERA 8/10	VERNICIATO GRIGIO
5	1	RETE INTERNA	LAMIERA 8/10 ZINCATA	MD20X10 AV1.5 SP0.8 H997 SV714
4	13MQ	MATERIALE FILTRANTE	100% PES 260 GR/MQ	BIANCO H1000 HP46 NP135
3		ADESIVO COPERCHI	PU RIGIDO NEUTRO	
2	1	GUARNIZIONE +ADESIVO	NEOPRENE NERO	H10 DI324 DE338 INCOLLATA SOPRA FLANGIA
1	1	FLANGIA SUPERIORE	ABS	

Pos.	Revisioni	Data	Nome

ECOTECH GTS
GREEN TECHNOLOGIES & SAFETY
Via Roma, 86
Fraz. TAIO – PREDAIA (TN)
www.ecotechgts.com

Emesso da:
Verificato da:
Scala 1:3 Formato A3 N° pezzi 1
Materiale
Trattamento
Dimensioni mm
Gr. di Prec. UNI 5307 GROSSOLANO

CARTUCCIA DEPOLVERAZIONE

Disegno n° 1000600
Del 11.10.2022
Foglio 1

Questo disegno NON può essere riprodotto usato e reso noto a terzi senza l'autorizzazione scritta di ECOTECH GTS con riserva di agire a termine di legge